PL LU TO-02

LUSTRE KURE 28W

IP 20 | 28W MAX | 230 V - 50-60 Hz | E14 | CE

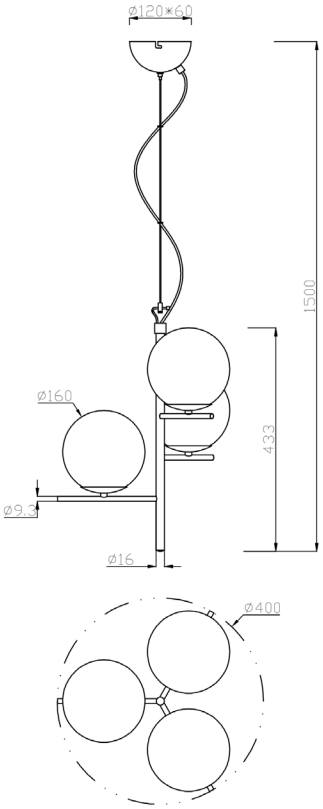

CARACTÉRISTIQUES TECHNIQUES :

Type	LUSTRE
Puissance	28W Max
Compatibilité culot	E14
Tension d'entrée	230V - 50-60 Hz
Utilisation	Hôtel, école, bureau,...
IP	IP20
Garantie	2 ans
Classe électrique	Classe I
Matériaux	Verre et Métal
Dimensions	Φ400xH1500 mm
Poids	1,8 Kg
Couleur	Blanc / Noir

PURE LIGHTING | Route Suisse 35 | CH-1196 Gland Suisse
www.purelighting.ch | T : +41 22 995 93 82